# Nebulizador estándar, Serie NL2-LBS

2024-04-23

**0821301400**

## Unidades de preparación de aire AVENTICS serie NL2

Las unidades de mantenimiento AVENTICS serie NL son adecuadas para cualquier área: como componentes individuales o como unidades de mantenimiento montadas, para preparación de aire comprimido de forma centralizada o descentralizada, en variantes compactas o potentes, para su uso a altas o a bajas temperaturas. Esta línea ofrece tecnología de preparación de aire comprimido completa y personalizable. Incluye la opción de poder combinar cada componente de la serie con el fin de alcanzar la función deseada, lo que permite ajustar los componentes de forma precisa a la medida de cada aplicación.




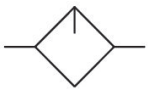

## Datos técnicos

| | |
|---|---|
| Sector | Industria |
| Componentes | lubricador |
| Recipiente | recipiente de PC sin cesta de protección |
| Conexión de aire comprimido | G 1/4 |
| Caudal nominal Qn | 1800 l/min |
| Posición de montaje | vertical |
| Presión de funcionamiento mín. | 0.5 bar |
| Presión de funcionamiento máx. | 16 bar |
| Temperatura ambiente mín. | -10 °C |
| Temperatura ambiente máx. | 60 °C |
| Fluido | Aire comprimido<br>Gases neutros |
| Tipo de llenado | llenado de aceite manual |
| Lubricador de volumen de recipiente | 50 cm³ |
| Dosificación de aceite con 1000 l/min | 1-2 gotas |
| Función | Nebulizador |
| Función | bloqueable |
| Peso | 0.327 kg |

# Nebulizador estándar, Serie NL2-LBS

2024-04-23

0821301400

## Material

| | |
|---|---|
| Material carcasa | Zinc fundido a presión |
| Material placa frontal | Acrilonitrilo butadieno estireno |
| Material juntas | Caucho de acrilnitrilo butadieno |
| Material recipiente | Policarbonato |
| N° de material | 0821301400 |

## Información técnica

El punto de condensación de presión se debe situar como mínimo 15 °C por debajo de la temperatura ambiental y del medio, y debe ser como máx. de 3 °C .

Toda la cantidad de gotas ajustada llega al sistema de presión.

Posibilidad de llenado de aceite manual durante el funcionamiento.

Tenga en cuenta que los recipientes de policarbonato son sensibles a los disolventes, encontrará indicaciones complementarias en "Información para el cliente".

El cambio de la dirección de flujo (desde la alimentación de aire a la izquierda a la alimentación de aire a la derecha) se realiza girando la posición de montaje 180° en el eje vertical. Encontrará más detalles en las instrucciones de servicio.

Caudal nominal Qn con presión secundaria p2 = 6 bar y Δp = 0,1 bar

## Fig. 2

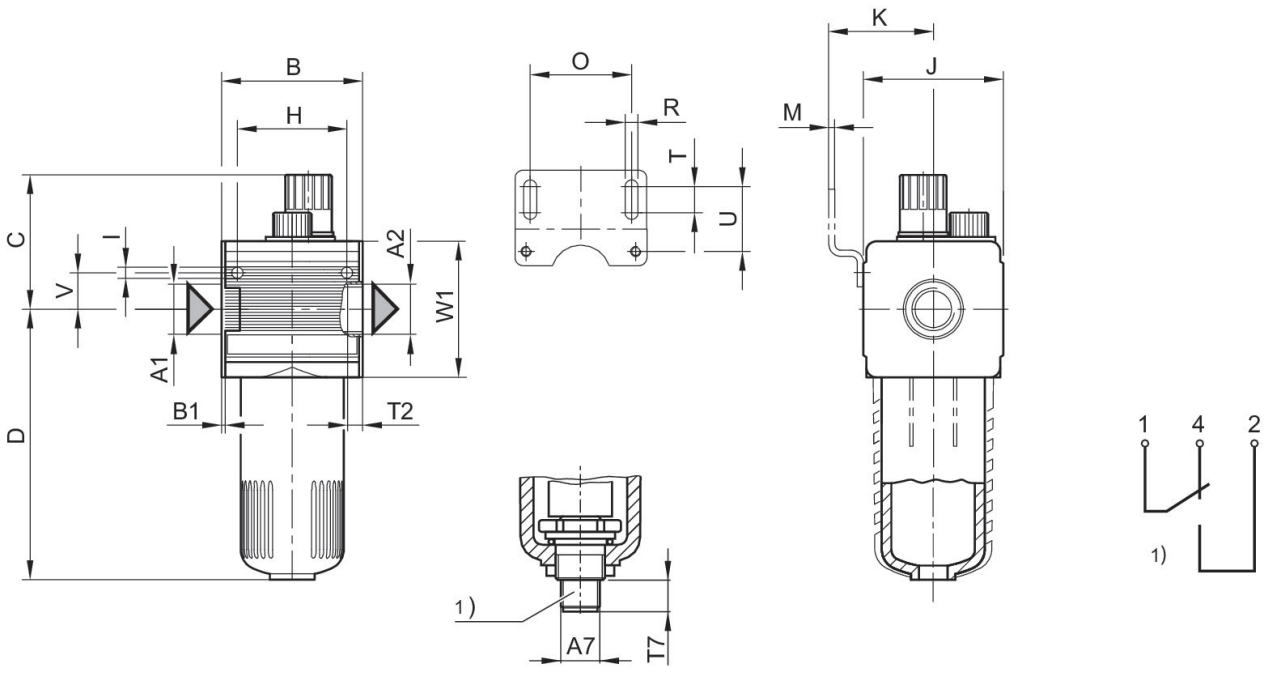


A1 = entrada A2 = salida
1) indicación de nivel eléctrica – Conexión: 4 polos, M12x1 – Carga de contacto: 50 V AC / 0,5A / 5W – Tipo: 1 contacto inversor (contacto de trabajo/de reposo) con el nivel de líquido mín.
Conector de válvula (M12x1) por separado

# Nebulizador estándar, Serie NL2-LBS

2024-04-23

0821301400

## Dimensiones en mm

| N° de material | A1 | A2 | A7 | B | B1 | C | D | H | I |
|---|---|---|---|---|---|---|---|---|---|
| 0821301408 | G 1/4 | G 1/4 | M12x1 | 48 | 1.5 | 58 | 109 | 36 | 4.4 |

| N° de material | J | K | M | O | R | T | T2 | T7 | U |
|---|---|---|---|---|---|---|---|---|---|
| 0821301408 | 47 | 43.5 | 3 | 38 | 5.4 | 8 | 9.5 | 12 | 27.5 |

| N° de material | V | W1 |
|---|---|---|
| 0821301408 | 12.3 | 52 |

## Fig. 1

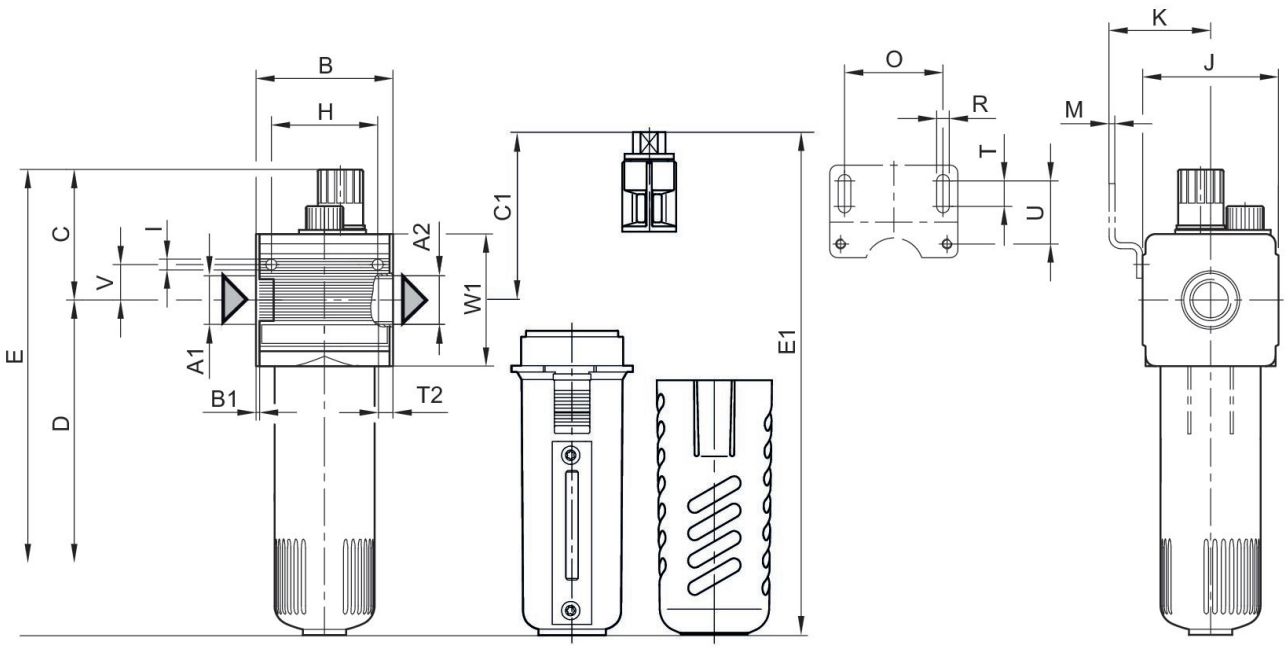


A1 = entrada A2 = salida

## Dimensiones en mm

| N° de material | A1 | A2 | B | B1 | C | C1 | D | E | E1 |
|---|---|---|---|---|---|---|---|---|---|
| 0821301400 | G 1/4 | G 1/4 | 48 | 1.5 | 58 | - | 109 | 167 | - |
| 0821301401 | G 1/4 | G 1/4 | 48 | 1.5 | 58 | - | 109 | 167 | - |
| 0821301402 | G 1/4 | G 1/4 | 48 | 1.5 | 73.5 | 73,5 | 109 | 182 | 182 |
| 0821301440 | G 3/8 | G 3/8 | 48 | 1.5 | 58 | - | 109 | 167 | - |
| 0821301441 | G 3/8 | G 3/8 | 48 | 1.5 | 58 | - | 109 | 167 | - |
| 0821301442 | G 3/8 | G 3/8 | 48 | 1.5 | 73.5 | 73,5 | 109 | 182 | 182 |

| N° de material | H | I | J | K | M | O | R | T | T2 |
|---|---|---|---|---|---|---|---|---|---|
| 0821301400 | 36 | 4.4 | 47 | 43.5 | 3 | 38 | 5.4 | 8 | 9.5 |
| 0821301401 | 36 | 4.4 | 47 | 43.5 | 3 | 38 | 5.4 | 8 | 9.5 |
| 0821301402 | 36 | 4.4 | 47 | 43.5 | 3 | 38 | 5.4 | 8 | 9.5 |
| 0821301440 | 36 | 4.4 | 47 | 43.5 | 3 | 38 | 5.4 | 8 | 6 |
| 0821301441 | 36 | 4.4 | 47 | 43.5 | 3 | 38 | 5.4 | 8 | 6 |
| 0821301442 | 36 | 4.4 | 47 | 43.5 | 3 | 38 | 5.4 | 8 | 6 |

| N° de material | U | V | W1 |
|---|---|---|---|
| 0821301400 | 27.5 | 12.3 | 52 |
| 0821301401 | 27.5 | 12.3 | 52 |
| 0821301402 | 27.5 | 12.3 | 52 |
| 0821301440 | 27.5 | 12.3 | 52 |
| 0821301441 | 27.5 | 12.3 | 52 |
| 0821301442 | 27.5 | 12.3 | 52 |

## Característica de caudal, p2 = 0,05 - 7 bar

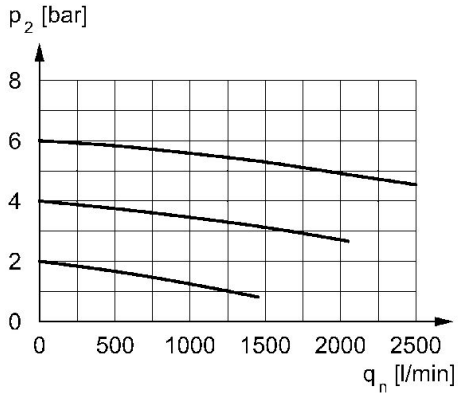


p2 = presión secundaria qn = caudal nominal

## diagrama de caudal mínimo (caudal necesario para el funcionamiento del lubricador)

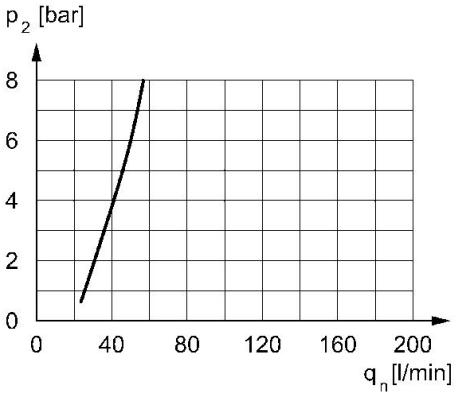


p2 = presión secundaria qnmín. = caudal nominal mín.