Valvola 3/2, Serie AP

0820408003

Valvole direzionali serie AP

La serie AP AVENTICS offre un'ampia gamma di valvole ad otturatore con custodia in alluminio. Con le numerose versioni di comando di attuazione (a rullo, a leva, a pedale, a pulsante o a compensatore), la serie AP è la soluzione universale per i sistemi di automazione e il montaggio a pannello

- Valvole leggere e resilienti
- Diversi elementi di controllo meccanici
- Montaggio a pannello



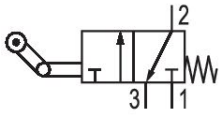

Dati tecnici

Settore	Industria
Azionamento	meccanico
Tipo di valvola	valvola a magnete
Principio di commutazione	3/2, con ritorno a molla
attacco a piastra	raccordo a compressione
Elemento di comando	Rullo con ritorno libero

Tipo di raccordo aria compressa	Filettatura interna
Attacco aria compressa ingresso	M5
attacco aria compressa uscita	M5
Portata nominale Qn	190 l/min
Portata nominale Qn 1 a 2	190 l/min
Portata nominale Qn 2 a 3	150 l/min
Pressione di esercizio min.	0 bar
Pressione di esercizio max	10 bar
Temperatura ambiente min.	-30 °C
Temperatura ambiente max.	80 °C
Temperatura del fluido min.	-30 °C
Temperatura del fluido max.	80 °C

Fluido	Aria compressa
Contenuto di olio dell'aria compressa min.	0 mg/m³
Contenuto di olio dell'aria compressa max.	5 mg/m³
Dimensione max. particella	5 µm
Peso	0.055 kg

Materiale

Materiale corpo	Alluminio
Materiale guarnizioni	Gomma acrilonitrile-butadiene
Codice	0820408003

Informazioni tecniche

Non è consentito non raggiungere la pressione di pilotaggio min., poiché altrimenti è possibile che si verifichino commutazioni errate ed eventualmente guasti alle valvole!

Il punto di rugiada in pressione deve essere inferiore alla temperatura ambiente e a quella del fluido di almeno 15 °C e non superare il valore di 3 °C .

Il contenuto di olio dell'aria compressa deve rimanere costante per tutta la durata.

Utilizzare esclusivamente oli omologati da AVENTICS. Per maggiori informazioni consultare il documento “Informazioni tecniche” (disponibile nel https://www.emerson.com/en-us/support).

Portata nominale Qn con 6 bar e Δp = 1 bar

Dimensioni in mm

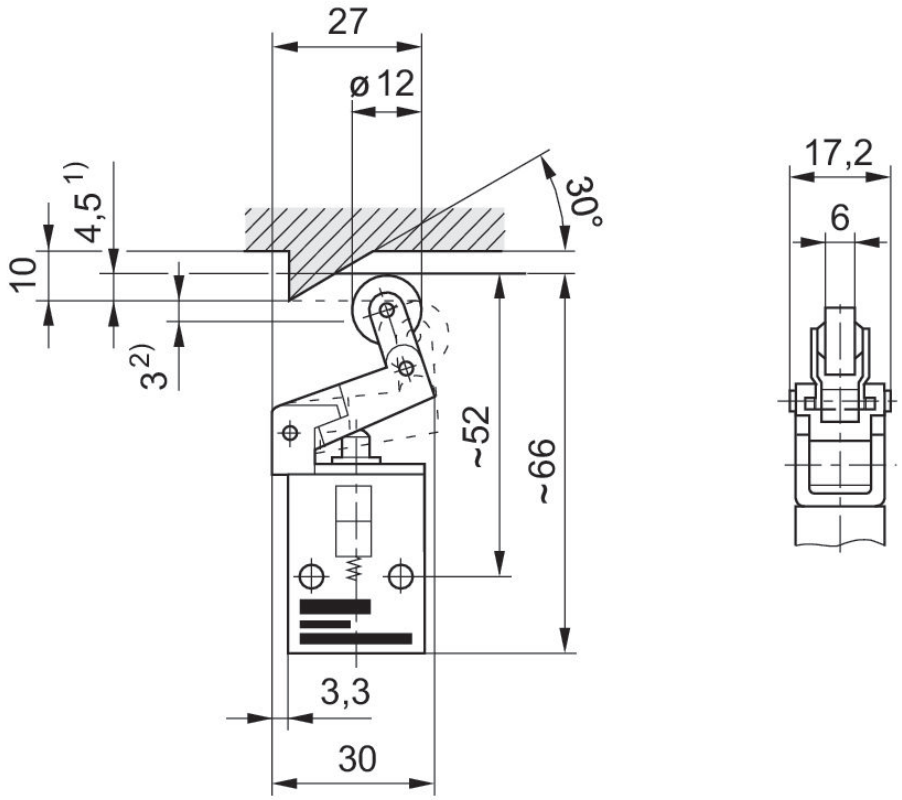

1) Corsa di azionamento
2) sovraccorsa

Forza di azionamento+

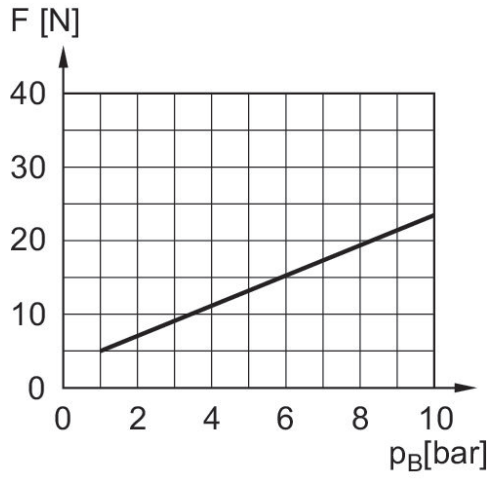

F = forza di azionamento
P_B = Pressione di esercizio