Distributeur 2/2, Série AP

0820404021

Distributeurs série AP

La série AP d'AVENTICS comporte une vaste gamme de distributeurs à clapet avec boîtier en aluminium. Avec ses nombreuses versions de commande (galet, levier, pédale, bouton-poussoir ou ventouse), la série AP est la solution universelle pour les systèmes d'automatisation et le montage sur panneau.

- Distributeurs légers et résistants
- Nombreux choix de commande mécaniques
- Montage sur panneau



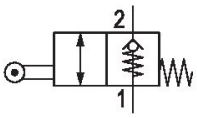

Données techniques

Secteur	Industrie
Commande	mécanique
Type de construction du distributeur	Distributeur à clapet
Principe de commutation	2/2, avec rappel par ressort
Raccordement sur embase	Raccordement direct
Elément de commande	Galet
Type de raccordement d'air comprimé	Taraudage
Entrée raccord d'air comprimé	G 1/8
Sortie raccord d'air comprimé	G 1/8
Débit nominal Qn	350 l/min
Pression de service min.	0 bar
Pression de service maxi	10 bar
Température ambiante min.	-30 °C
Température ambiante max.	80 °C
Température min. du fluide	-30 °C
Température max. du fluide	80 °C
Fluide	Air comprimé
Teneur en huile de l'air comprimé min.	0 mg/m³

Teneur en huile de l'air comprimé Maxi.	5 mg/m³
Taille de particule max.	5 µm
Poids	0.075 kg

Matériau

Matériau boîtiers	Aluminium
Matériau joints	Caoutchouc nitrile (NBR)
Matériaux élément de commande	Polyoxyméthylène
Référence	0820404021

Informations techniques

La pression de pilotage minimale min. doit être respectée, sans quoi des commutations intempestives et, le cas échéant, une panne des distributeurs sont susceptibles de se produire !

Le point de rosée sous pression doit se situer à au moins 15 °C sous la température ambiante et la température du fluide et peut atteindre max. 3 °C .

La teneur en huile de l'air comprimé doit rester constante tout au long de la durée de vie.

Exclusivement utiliser des huiles autorisées par AVENTICS. Pour de plus amples informations, se reporter au document « Informations techniques » (disponible dans le https://www.emerson.com/en-us/support).

Débit nominal Qn pour 6 bar et Δp = 1 bar

Force de commande+

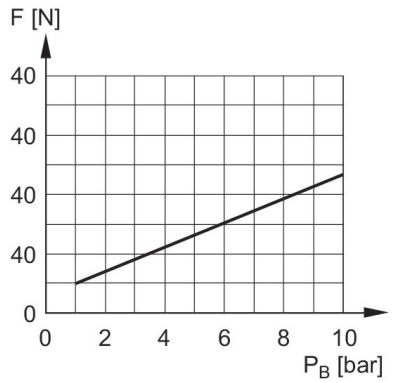

F = force de commande
PB = Pression de service

Dimensions en mm

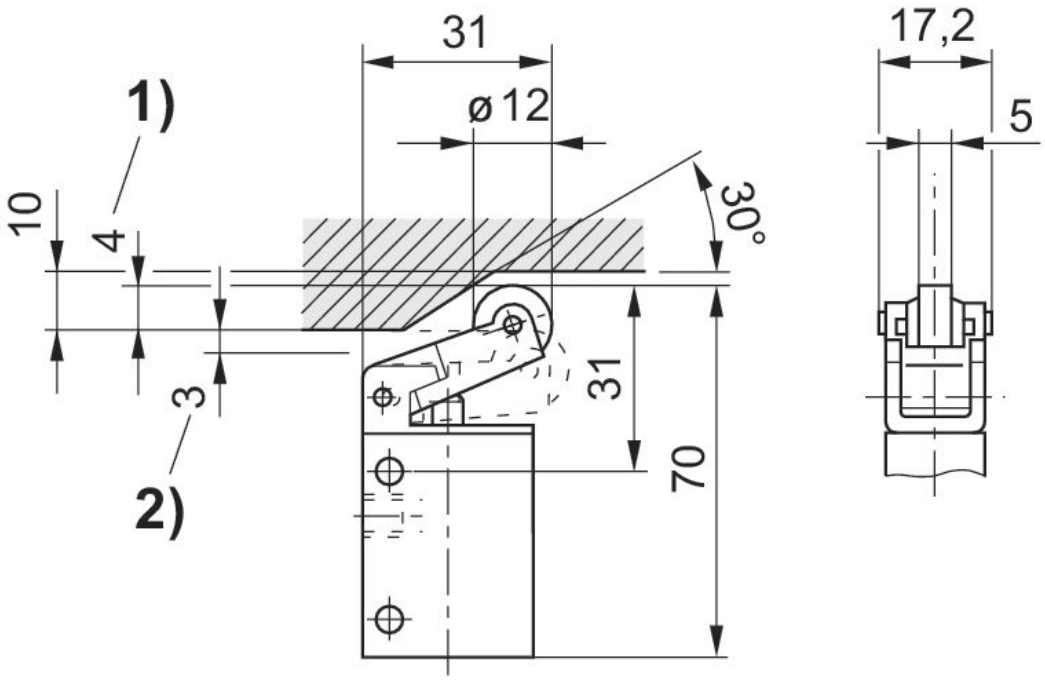

1) Course de commande
2) Dépassement de course