# Distributeur 5/2, Série ST

**0820403018**



- Corps en acier inoxydable
- Étanchéité métal sur métal
- Nombreux éléments de commande mécaniques disponibles
- Montage sur panneau

## Distributeurs AVENTICS série ST

La série AVENTICS ST comprend une gamme complète de distributeurs à tiroir avec boîtier en acier inoxydable trempé. Le système de joint métallique assure leur longue durée de service indépendamment de la qualité de l'air. Ses éléments de commande électriques, pneumatiques ou mécaniques (galet, levier, pédale bouton poussoir ou poussoir mécanique) font de la série ST la solution idéale pour les applications industrielles difficiles et les montages sur panneau.



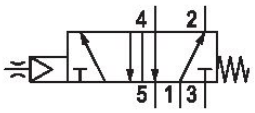


## Données techniques

| | |
|---|---|
| Secteur | Industrie |
| Commande | mécanique |
| Type de construction | Avec rappel par ressort |
| Type de construction du distributeur | Distributeur à tiroir |
| Principe de commutation | 5/2, avec rappel par ressort |
| Elément de commande | monostable |
| Raccordement sur embase | Raccordement direct |
| Elément de commande | Buse |
| Principe d'étanchéité | à étanchéité métallique |
| Type de fermeture | non verrouillable |

| | |
|---|---|
| Type de raccordement d'air comprimé | Taraudage |
| Entrée raccord d'air comprimé | G 1/8 |
| Sortie raccord d'air comprimé | G 1/8 |
| Raccord d'air comprimé échappement | G 1/8 |
| Débit nominal Qn | 280 l/min |
| Pression de service min. | 2 bar |
| Pression de service maxi | 10 bar |
| Température ambiante min. | -15 °C |

| | |
|---|---|
| Température ambiante max. | 80 °C |
| Température min. du fluide | -15 °C |
| Température max. du fluide | 80 °C |
| Fluide | Air comprimé |
| Teneur en huile de l'air comprimé min. | 5 mg/m³ |
| Teneur en huile de l'air comprimé Maxi. | 25 mg/m³ |
| Taille de particule max. | 5 µm |

| | |
|---|---|
| Vis de fixation | M4 à six pans creux |
| Couple de serrage de la vis de fixation | 2.5 Nm |
| Poids | 0.21 kg |

## Matériau

| | |
|---|---|
| Matériau boîtiers | Acier inoxydable |
| Surface Boîtier | trempé |
| Matériau couvercle avant | Polyamide |
| Matériaux élément de commande | Laiton |
| Référence | 0820403018 |

## Informations techniques

Remarque : Le produit doit être exploité uniquement avec de l'air lubrifié.

Débit nominal Qn pour 6 bar et Δp = 1 bar

La pression de pilotage minimale min. doit être respectée, sans quoi des commutations intempestives et, le cas échéant, une panne des distributeurs sont susceptibles de se produire !

Le point de rosée sous pression doit se situer à au moins 15 °C sous la température ambiante et la température du fluide et peut atteindre max. 3 °C .

La teneur en huile de l'air comprimé doit rester constante tout au long de la durée de vie.

Exclusivement utiliser des huiles autorisées par AVENTICS. Pour de plus amples informations, se reporter au document « Informations techniques » (disponible dans le https://www.emerson.com/en-us/support).

## Dimensions en mm

# Distributeur 5/2, Série ST

0820403018

## Distributeur de base

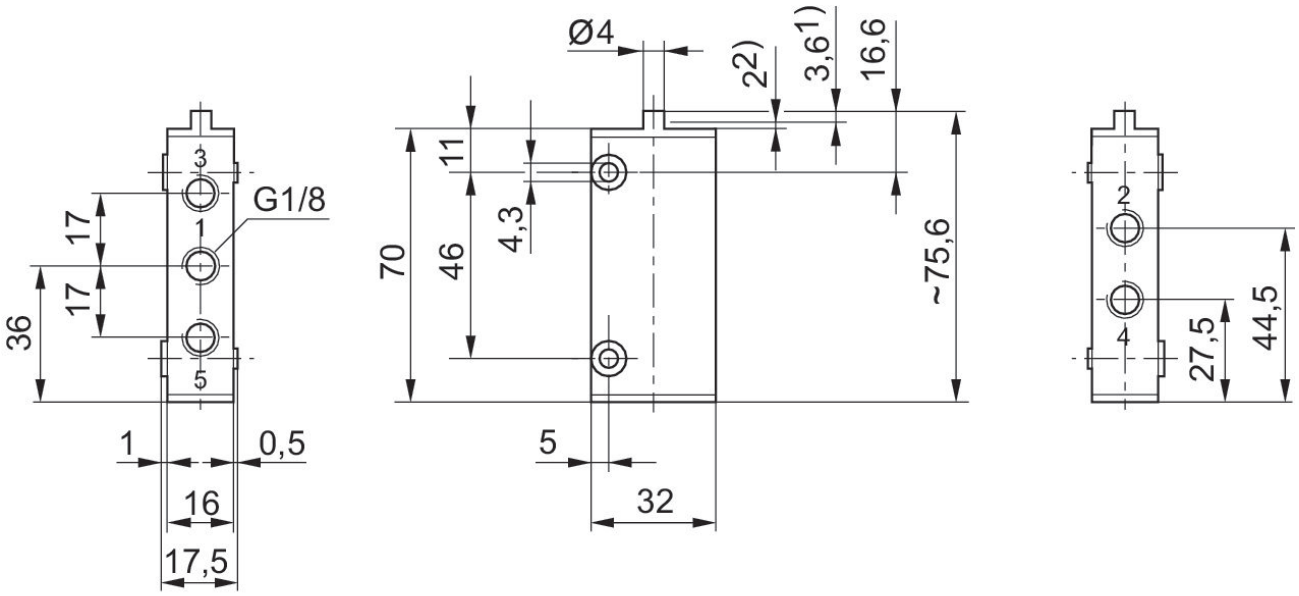


1) Course de commande
2) Dépassement de course
Fixation à l'aide de 2 trous lisses dans le boîtier
Les dimensions du distributeur de base sont valables pour tous les types de commande.

## Dimensions en mm

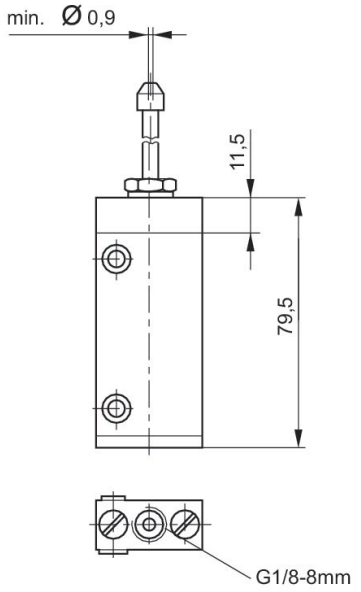


Fixation à l'aide de 2 trous lisses dans le boîtier

## Diagramme

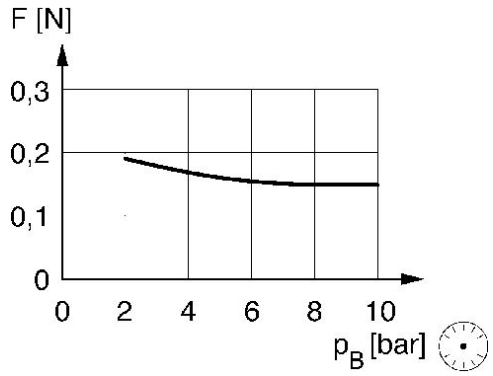


F = force de commande sur l'extrémité de l'antenne
PB = Pression de service