Distributeur 5/2, Série ST

0820403017

Distributeurs AVENTICS série ST

La série AVENTICS ST comprend une gamme complète de distributeurs à tiroir avec boîtier en acier inoxydable trempé. Le système de joint métallique assure leur longue durée de service indépendamment de la qualité de l'air. Ses éléments de commande électriques, pneumatiques ou mécaniques (galet, levier, pédale bouton poussoir ou poussoir mécanique) font de la série ST la solution idéale pour les applications industrielles difficiles et les montages sur panneau.

- Corps en acier inoxydable
- Étanchéité métal sur métal
- Nombreux éléments de commande mécaniques disponibles
- Montage sur panneau



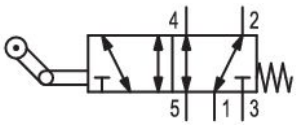

Données techniques

Secteur	Industrie
Commande	mécanique
Type de construction du distributeur	Distributeur à tiroir
Principe de commutation	5/2, avec rappel par ressort
Elément de commande	monostable
Raccordement sur embase	Raccordement direct
Elément de commande	Galet avec levier coudé
Principe d'étanchéité	à étanchéité métallique
Type de fermeture	non verrouillable

Type de raccordement d'air comprimé	Taraudage
Entrée raccord d'air comprimé	G 1/8
Sortie raccord d'air comprimé	G 1/8
Raccord d'air comprimé échappement	G 1/8
Débit nominal Qn	280 l/min
Pression de service min.	-0.95 bar
Pression de service maxi	10 bar
Force de commande min.	25 N
Température ambiante min.	-15 °C

Température ambiante max.	80 °C
Température min. du fluide	-15 °C
Température max. du fluide	80 °C
Fluide	Air comprimé
Teneur en huile de l'air comprimé min.	5 mg/m³
Teneur en huile de l'air comprimé Maxi.	25 mg/m³
Taille de particule max.	5 µm

Vis de fixation	M4 à six pans creux
Couple de serrage de la vis de fixation	2.5 Nm
Poids	0.34 kg

Matériau

Matériau boîtiers	Acier inoxydable
Surface Boîtier	trempé
Matériau couvercle avant	Aluminium
Matériaux élément de commande	Polyoxyméthylène
Référence	0820403017

Informations techniques

Remarque : Le produit doit être exploité uniquement avec de l'air lubrifié.

Débit nominal Qn pour 6 bar et Δp = 1 bar

La pression de pilotage minimale min. doit être respectée, sans quoi des commutations intempestives et, le cas échéant, une panne des distributeurs sont susceptibles de se produire !

Le point de rosée sous pression doit se situer à au moins 15 °C sous la température ambiante et la température du fluide et peut atteindre max. 3 °C .

La teneur en huile de l'air comprimé doit rester constante tout au long de la durée de vie.

Exclusivement utiliser des huiles autorisées par AVENTICS. Pour de plus amples informations, se reporter au document « Informations techniques » (disponible dans le https://www.emerson.com/en-us/support).

Dimensions en mm

Distributeur de base

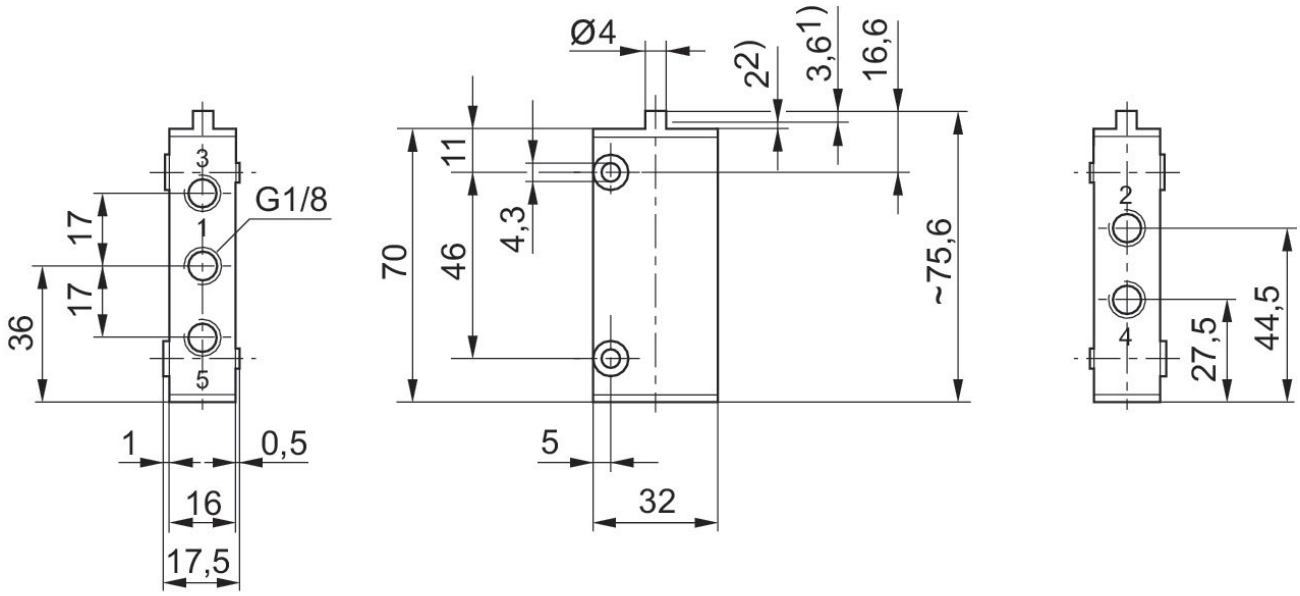

1) Course de commande
2) Dépassement de course
Fixation à l'aide de 2 trous lisses dans le boîtier
Les dimensions du distributeur de base sont valables pour tous les types de commande.

Dimensions en mm

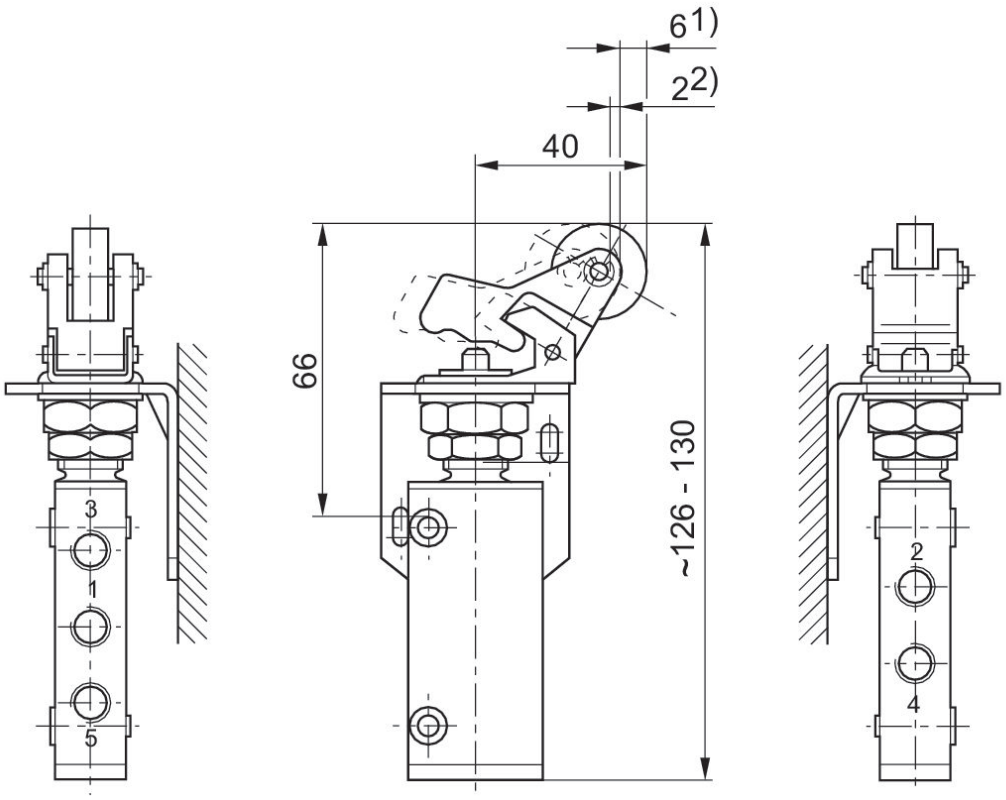

1) Course de commande
2) Dépassement de course
Peut être déplacé de 90° d'où 4 directions possibles au démarrage.

Angle d'attaque

