Válvula direcional 5/2, Série ST

0820403010

- Caixa de aço inoxidável
- Vedação metal/metal
- Vários controles de acionamento mecânico disponíveis
- Instalação em painel

AVENTICS Série ST Válvulas direcionais

A AVENTICS Série ST oferece uma ampla gama de válvulas de carretel com caixa em aço inoxidável endurecido. O sistema de vedação de metal garante vida útil estendida independente da qualidade do ar. Com controles de acionamento elétrico, pneumático ou mecânico (rolamento, alavanca, pedal ou êmbolo), a Série ST é ideal para instalação em painel e aplicações em ambientes industriais exigentes.



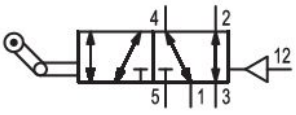

Dados técnicos

Setor	Indústria
acionamento	mecânico
Modelo	com retorno de ar
Tipo de construção válvula	válvula distribuidora
Princípio de comutação	5/2, com reposicionamento com mola pneumática
Elemento de acionamento	acionamento monoestável
conexão de placa	conexão de tubo
Elemento de acionamento	Rolete sensor com retorno em vazio
Princípio de estanquidade	vedação metálica
Tipo de peça obturadora	não travável
Tipo de conexão de ar comprimido	Rosca interna
Conexão de ar comprimido entrada	G 1/8
conexão de ar comprimido saída	G 1/8
Saída de ar da conexão de ar comprimido	G 1/8
Fluxo nominal Qn	280 l/min
Pressão de operação mín.	-0.95 bar
Pressão de operação máx	10 bar

Pressão de comando mín.	2 bar
Pressão de comando máx.	10 bar
força de acionamento min.	3 N
Temperatura ambiente mín.	-15 °C
Temperatura ambiente máx.	80 °C
Temperatura mín. do#fluido.	-15 °C
Temperatura máx. do#fluido.	80 °C
Fluido	Ar comprimido
Teor de óleo do ar comprimido min.	5 mg/m³
Teor de óleo do ar comprimido máx.	25 mg/m³
Tamanho máx. da partícula	5 µm

parafuso de fixação	M4 com sextavado interno
Momento de aperto do parafuso de fixação	2.5 Nm
Peso	0.23 kg

Material

Material de caixa	Aço inoxidável
Superfície Caixa	temperado
Material de vedações	Borracha de acrilonitrila butadieno
Material da tampa frontal	Aço, cromado
Material bucha rosqueada	Latão
Material elemento de acionamento	Polioximetileno
N° de material	0820403010

Informações técnicas

Aviso: o produto só deve ser operado com ar comprimido lubrificado.

Fluxo nominal Qn com 6 bar e Δp = 1 bar

A pressão de comando mínima deve ser alcançada, caso contrário podem ser verificadas comutações incorretas e, eventualmente, falha nas válvulas!

O ponto de condensação de pressão deve ser pelo menos 15 °C abaixo da temperatura ambiente e do fluido e um máximo de 3 °C .

O teor de óleo do ar comprimido deve permanecer constante durante toda a vida útil.

Por favor, use exclusivamente óleos autorizados pela AVENTICS. Para mais informações consulte o documento "Informações técnicas" (disponíveis no https://www.emerson.com/en-us/support).

Dimensões em mm

Válvulas básicas

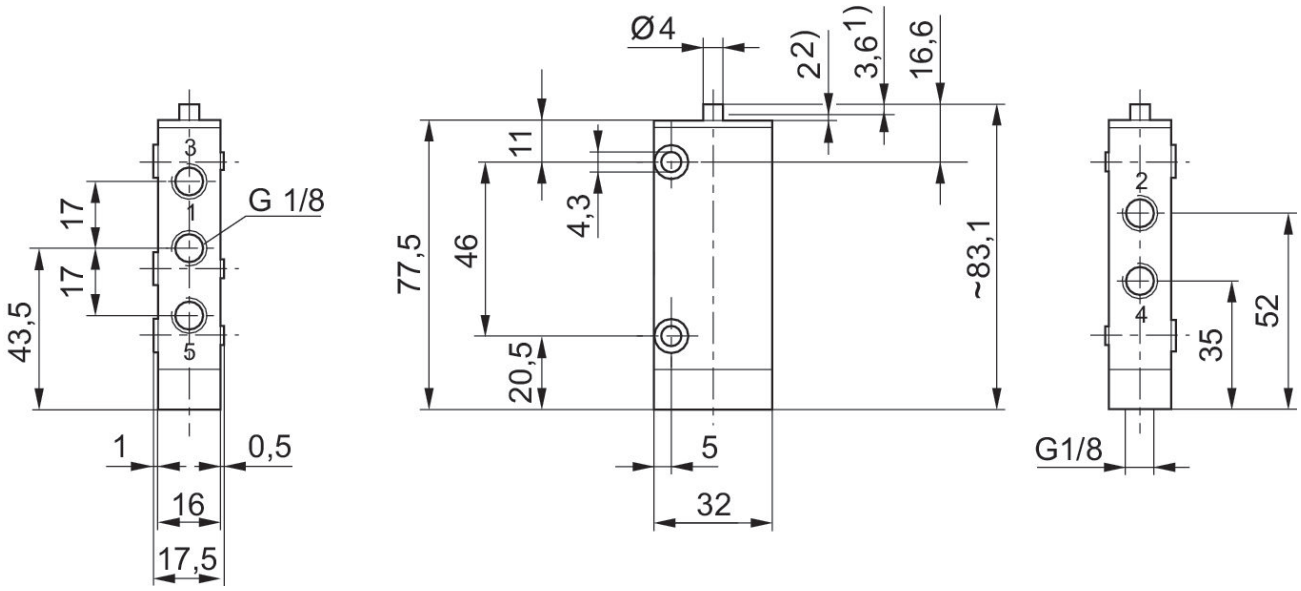

1) Curso de acionamento
2) sobrecurso
Fixação por meio de 2 furos de passagem na caixa bocal e mangueira, não estão no lote de fornecimento
as dimensões da válvula básica aplicam-se a todos os tipos de acionamento

Dimensões em mm

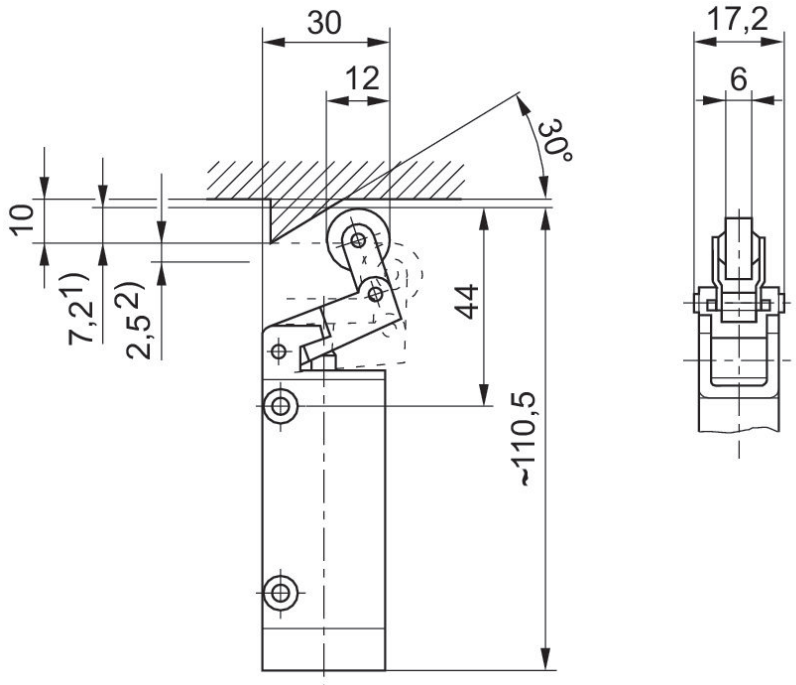

1) Curso de acionamento
2) sobrecurso
Fixação por meio de 2 furos de passagem na caixa bocal e mangueira, não estão no lote de fornecimento

Força de acionamento+

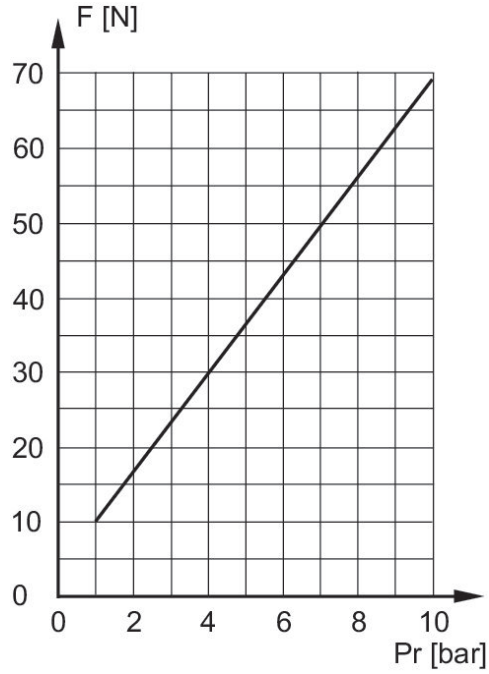

F = força de acionamento
Pr = pressão de retorno