Valvola 5/2, Serie ST

0820403009

- Corpo in acciaio inox
- Tenuta metallo su metallo
- Disponibilità di diversi elementi di comando meccanici
- Montaggio a pannello

Valvole direzionali AVENTICS Serie ST

La serie AVENTICS ST offre una gamma completa di valvole a cassetto con corpo in acciaio inox temprato. Il sistema di tenuta in metallo garantisce una durata di funzionamento prolungata, indipendentemente dalla qualità dell'aria. Gli elementi di comando elettrici, pneumatici o meccanici (rullo, leva, pedale, pulsante o compensatore) rendono la Serie ST ideale per le applicazioni industriali più difficili e il montaggio a pannello.



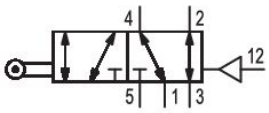

Dati tecnici

Settore	Industria
Azionamento	meccanico
Tipo	con circolazione dell'aria
Tipo di valvola	valvola a cassetto
Principio di commutazione	5/2, con ritorno a molla pneumatica
Elemento di comando	monostabile
attacco a piastra	raccordo a compressione
Elemento di comando	Rullo
Principio di tenuta	con chiusura a tenuta metallica
Tipo di chiusura	non lucchettabile

Tipo di raccordo aria compressa	Filettatura interna
Attacco aria compressa ingresso	G 1/8
attacco aria compressa uscita	G 1/8
scarico raccordo aria compressa	G 1/8
Portata nominale Qn	280 l/min
Pressione di esercizio min.	-0.95 bar
Pressione di esercizio max	10 bar
pressione di pilotaggio min.	2 bar

Pressione di pilotaggio max.	10 bar
forza di azionamento min.	3 N
Temperatura ambiente min.	-15 °C
Temperatura ambiente max.	80 °C
Temperatura del fluido min.	-15 °C
Temperatura del fluido max.	80 °C
Fluido	Aria compressa
Contenuto di olio dell'aria compressa min.	5 mg/m³
Contenuto di olio dell'aria compressa max.	25 mg/m³
Dimensione max. particella	5 µm

Vite di fissaggio	M4 con esagono incassato
Coppia di serraggio della vite di fissaggio	2.5 Nm
Peso	0.23 kg

Materiale

Materiale corpo	Acciaio inox
Superficie Corpo	temprato
Materiale guarnizioni	Gomma acrilonitrile-butadiene
Materiale coperchio anteriore	Acciaio, cromato
Materiale boccola filettata	Ottone
Materiale elemento di azionamento	Poliossimetilene
Codice	0820403009

Informazioni tecniche

Nota: il prodotto può essere azionato solo con aria compressa lubrificata.

Portata nominale Qn con 6 bar e Δp = 1 bar

Non è consentito non raggiungere la pressione di pilotaggio min., poiché altrimenti è possibile che si verifichino commutazioni errate ed eventualmente guasti alle valvole!

Il punto di rugiada in pressione deve essere inferiore alla temperatura ambiente e a quella del fluido di almeno 15 °C e non superare il valore di 3 °C .

Il contenuto di olio dell'aria compressa deve rimanere costante per tutta la durata.

Utilizzare esclusivamente oli omologati da AVENTICS. Per maggiori informazioni consultare il documento “Informazioni tecniche” (disponibile nel https://www.emerson.com/en-us/support).

Dimensioni in mm

Valvola 5/2, Serie ST

0820403009

Valvola di base

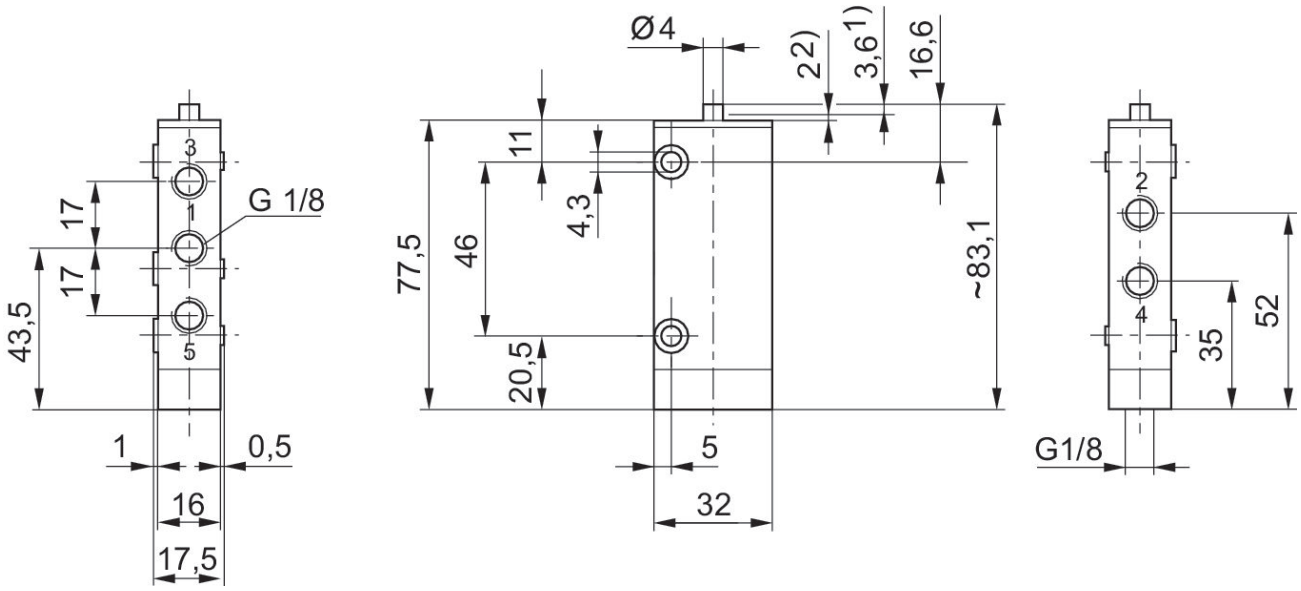

1) Corsa di azionamento
2) sovraccorsa
Fissaggio tramite 2 fori passanti nel corpo Ugello e tubo flessibile, non compresi nella fornitura
per tutti i tipi di comando valgono le dimensioni della valvola base.

Dimensioni in mm

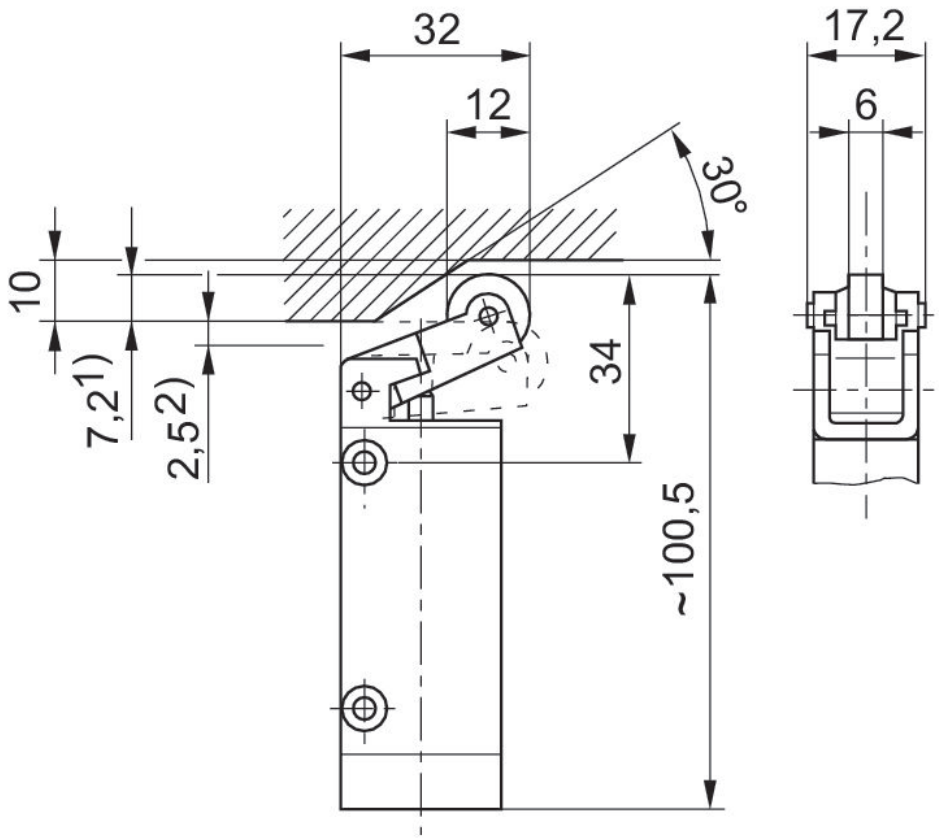

1) Corsa di azionamento
2) sovraccorsa
Fissaggio tramite 2 fori passanti nel corpo Ugello e tubo flessibile, non compresi nella fornitura

Forza di azionamento+

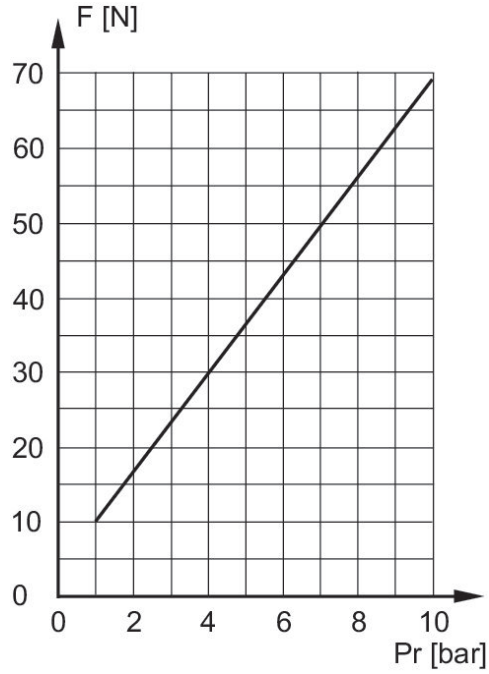

F = forza di azionamento
Pr = pressione di ritorno