Válvula direcional 5/2, Série ST

0820403005

- Caixa de aço inoxidável
- Vedação metal/metal
- Vários controles de acionamento mecânico disponíveis
- Instalação em painel

AVENTICS Série ST Válvulas direcionais

A AVENTICS Série ST oferece uma ampla gama de válvulas de carretel com caixa em aço inoxidável endurecido. O sistema de vedação de metal garante vida útil estendida independente da qualidade do ar. Com controles de acionamento elétrico, pneumático ou mecânico (rolamento, alavanca, pedal ou êmbolo), a Série ST é ideal para instalação em painel e aplicações em ambientes industriais exigentes.



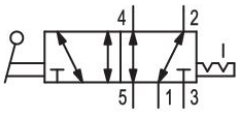

Dados técnicos

Setor	Indústria
acionamento	mecânico
Tipo de construção válvula	válvula distribuidora
Princípio de comutação	5/2, acionamento bilateral
Elemento de acionamento	acionamento bilateral
conexão de placa	conexão de tubo
Elemento de acionamento	Alavanca
Princípio de estanquidade	vedação metálica
Tipo de peça obturadora	não travável

Tipo de conexão de ar comprimido	Rosca interna
Conexão de ar comprimido entrada	G 1/8
conexão de ar comprimido saída	G 1/8
Saída de ar da conexão de ar comprimido	G 1/8
Fluxo nominal Qn	280 l/min
Pressão de operação mín.	-0.95 bar
Pressão de operação máx	10 bar
Momento de acionamento mín.	0.02 Nm
Temperatura ambiente mín.	-15 °C

Temperatura ambiente máx.	80 °C
Temperatura mín. do#fluido.	-15 °C
Temperatura máx. do#fluido.	80 °C
Fluido	Ar comprimido
Teor de óleo do ar comprimido min.	5 mg/m³
Teor de óleo do ar comprimido máx.	25 mg/m³
Tamanho máx. da partícula	5 µm

parafuso de fixação	M4 com sextavado interno
Momento de aperto do parafuso de fixação	2.5 Nm
Peso	0.22 kg

Material

Material de caixa	Aço inoxidável
Superfície Caixa	temperado
Material da tampa frontal	Poliamida
Material elemento de acionamento	Poliamida
N° de material	0820403005

Informações técnicas

Aviso: o produto só deve ser operado com ar comprimido lubrificado.

Fluxo nominal Qn com 6 bar e Δp = 1 bar

A pressão de comando mínima deve ser alcançada, caso contrário podem ser verificadas comutações incorretas e, eventualmente, falha nas válvulas!

O ponto de condensação de pressão deve ser pelo menos 15 °C abaixo da temperatura ambiente e do fluido e um máximo de 3 °C .

O teor de óleo do ar comprimido deve permanecer constante durante toda a vida útil.

Por favor, use exclusivamente óleos autorizados pela AVENTICS. Para mais informações consulte o documento "Informações técnicas" (disponíveis no https://www.emerson.com/en-us/support).

Dimensões em mm

Válvula direcional 5/2, Série ST

0820403005

Válvulas básicas

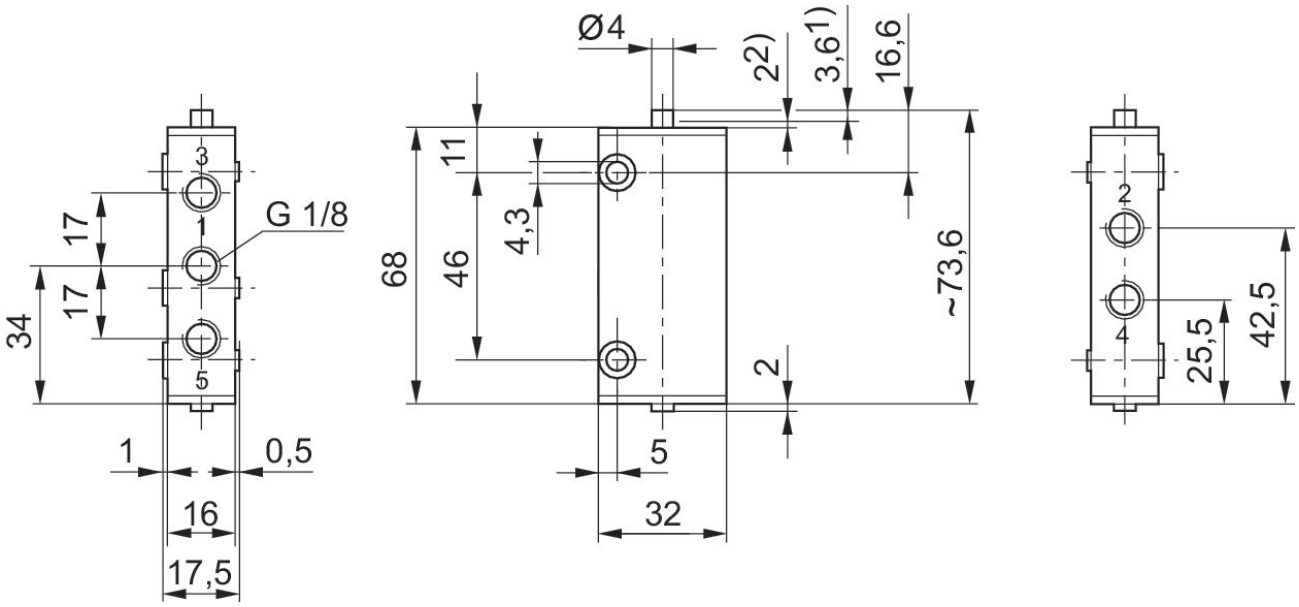

1) Curso de acionamento
2) sobrecurso
Fixação por meio de 2 furos de passagem na caixa.
Se o came for acionado até a tampa da caixa, o curso de acionamento muda de 3,6 para 5,6 mm.

Dimensões em mm

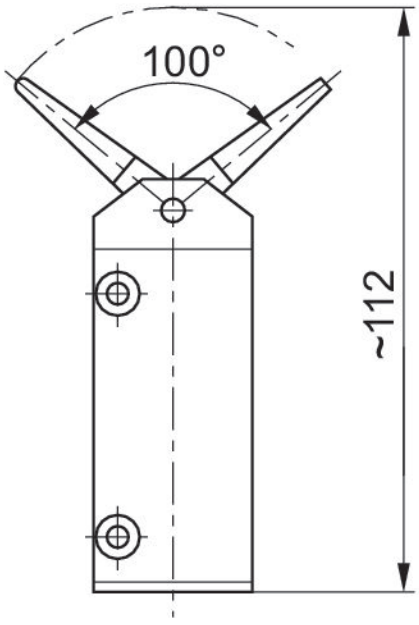

fixação por meio de 2 furos de passagem na caixa