Válvula distribuidora 3/2, Serie ST

0820402015

- Carcasa de acero inoxidable
- Junta metal-metal
- Hay varios elementos de accionamiento mecánico disponibles
- Montaje en panel



Válvulas direccionales AVENTICS serie ST

La serie ST de AVENTICS ofrece un gama integral de distribuidores con carcasa de acero inoxidable endurecido. El sistema de juntas de metal garantiza una duración de funcionamiento prolongado independientemente de la calidad del aire. Sus elementos de accionamiento eléctrico, neumático o mecánico (rodillo, palanca, pedal, pulsador o empujador) hacen que la serie ST sea ideal para aplicaciones industriales exigentes y para el montaje en panel.

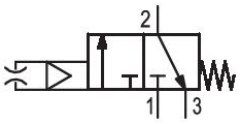

Datos técnicos

Sector	Industria
Accionamiento	mecánico
Tipo de válvula	válvula de corredera
Principio de conmutación	3/2, con reposición por resorte
Elemento de accionamiento	monoestable
conexión por placas	Conexión tubo
Elemento de accionamiento	de la tobera
Principio de obturación	hermetizante metálico
Tipo de cierre	no cerrable

Tipo de conexión de aire comprimido	Rosca interior
Conexión de aire comprimido entrada	G 1/8
conexión de aire comprimido salida	G 1/8
conexión de aire comprimido escape	G 1/8
Caudal nominal Qn	280 l/min
Presión de funcionamiento mín.	2 bar
Presión de funcionamiento máx.	10 bar
Temperatura ambiente mín.	-15 °C
Temperatura ambiente máx.	80 °C

Temperatura del medio mín.	-15 °C
Temperatura del medio máx.	80 °C
Fluido	Aire comprimido
Contenido de aceite del aire comprimido min.	5 mg/m³
Contenido de aceite del aire comprimido máx.	25 mg/m³
Tamaño de partículas máx.	5 µm

Tornillo de fijación	M4 con hexágono interior
Par de apriete del tornillo de fijación	2.5 Nm
Peso	0.17 kg

Material

Material carcasa	Acero inoxidable
Superficie Carcasa	templado
Material de la tapa frontal	Latón
Material elemento de accionamiento	Latón
N° de material	0820402015

Información técnica

Indicación: El producto sólo debe operarse con aire comprimido lubricado.

Caudal nominal Qn a 6 bar y Δp = 1 bar

La presión de pilotaje mín. debe alcanzarse, ya que, de lo contrario, podrían producirse conexiones erróneas y, dado el caso, un fallo de válvulas.

El punto de condensación de presión se debe situar como mínimo 15 °C por debajo de la temperatura ambiental y del medio, y debe ser como máx. de 3 °C .

El contenido de aceite del aire comprimido debe permanecer constante durante toda la vida útil.

Utilice solo aceites permitidos por AVENTICS. Encontrará más información en el documento “Información técnica” (disponible en el https://www.emerson.com/en-us/support).

Dimensiones en mm

Válvula distribuidora 3/2, Serie ST

0820402015

Válvula básica

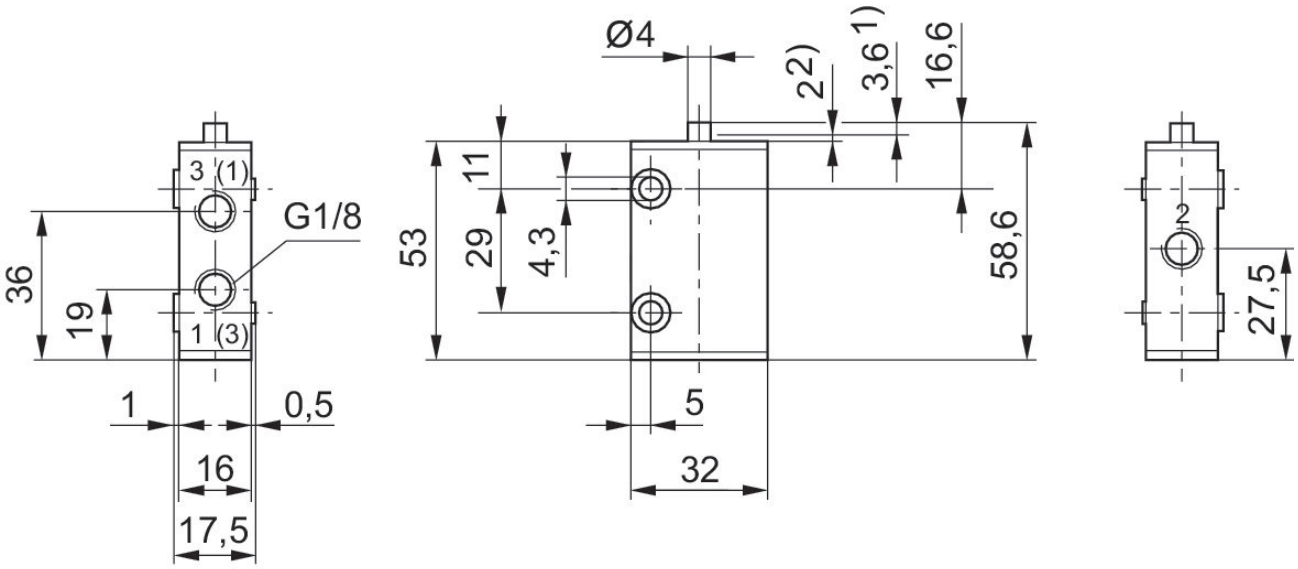

1) Carrera de accionamiento
2) sobrecarrera
Fijación mediante 2 agujeros pasantes en la carcasa.
Las dimensiones de la válvula básica son válidas para todos los tipos de accionamiento.

Dimensiones en mm

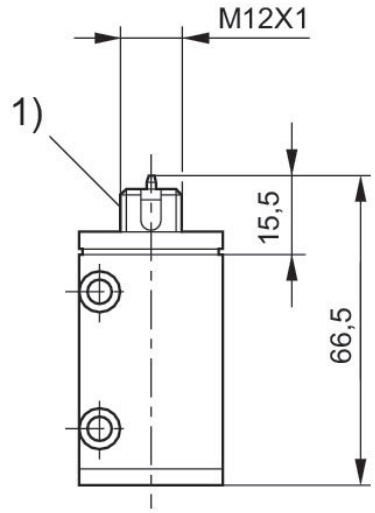

1) No adecuado como rosca de fijación.
fijación mediante 2 agujeros pasantes en la carcasa

diagrama

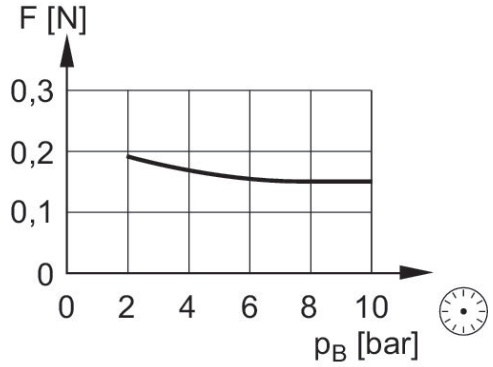

F = fuerza de accionamiento al final de la antena con muelle
P_B = Presión de funcionamiento