# Valvola 3/2, Serie ST

**0820402003**



- Corpo in acciaio inox
- Tenuta metallo su metallo
- Disponibilità di diversi elementi di comando meccanici
- Montaggio a pannello

## Valvole direzionali AVENTICS Serie ST

La serie AVENTICS ST offre una gamma completa di valvole a cassetto con corpo in acciaio inox temprato. Il sistema di tenuta in metallo garantisce una durata di funzionamento prolungata, indipendentemente dalla qualità dell'aria. Gli elementi di comando elettrici, pneumatici o meccanici (rullo, leva, pedale, pulsante o compensatore) rendono la Serie ST ideale per le applicazioni industriali più difficili e il montaggio a pannello.




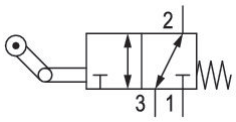


## Dati tecnici

| | |
|---|---|
| Settore | Industria |
| Azionamento | meccanico |
| Tipo di valvola | valvola a cassetto |
| Principio di commutazione | 3/2, con ritorno a molla |
| Elemento di comando | monostabile |
| attacco a piastra | raccordo a compressione |
| Elemento di comando | Rullo con ritorno libero |
| Principio di tenuta | con chiusura a tenuta metallica |
| Tipo di chiusura | non lucchettabile |

| | |
|---|---|
| Tipo di raccordo aria compressa | Filettatura interna |
| Attacco aria compressa ingresso | G 1/8 |
| attacco aria compressa uscita | G 1/8 |
| scarico raccordo aria compressa | G 1/8 |
| Portata nominale Qn | 280 l/min |
| Pressione di esercizio min. | -0.95 bar |
| Pressione di esercizio max | 10 bar |
| forza di azionamento min. | 6.5 N |
| Temperatura ambiente min. | -15 °C |

| | |
|---|---|
| Temperatura ambiente max. | 80 °C |
| Temperatura del fluido min. | -15 °C |
| Temperatura del fluido max. | 80 °C |
| Fluido | Aria compressa |
| Contenuto di olio dell'aria compressa min. | 5 mg/m³ |
| Contenuto di olio dell'aria compressa max. | 25 mg/m³ |
| Dimensione max. particella | 5 µm |

| | |
|---|---|
| Vite di fissaggio | M4 con esagono incassato |
| Coppia di serraggio della vite di fissaggio | 2.5 Nm |
| Peso | 0.18 kg |

## Materiale

| | |
|---|---|
| Materiale corpo | Acciaio inox |
| Superficie Corpo | temprato |
| Materiale coperchio anteriore | Acciaio, cromato |
| Materiale elemento di azionamento | Poliossimetilene |
| Codice | 0820402003 |

## Informazioni tecniche

Nota: il prodotto può essere azionato solo con aria compressa lubrificata.

Portata nominale Qn con 6 bar e Δp = 1 bar

Non è consentito non raggiungere la pressione di pilotaggio min., poiché altrimenti è possibile che si verifichino commutazioni errate ed eventualmente guasti alle valvole!

Il punto di rugiada in pressione deve essere inferiore alla temperatura ambiente e a quella del fluido di almeno 15 °C e non superare il valore di 3 °C .

Il contenuto di olio dell'aria compressa deve rimanere costante per tutta la durata.

Utilizzare esclusivamente oli omologati da AVENTICS. Per maggiori informazioni consultare il documento “Informazioni tecniche” (disponibile nel https://www.emerson.com/en-us/support).

## Dimensioni in mm

## Valvola di base

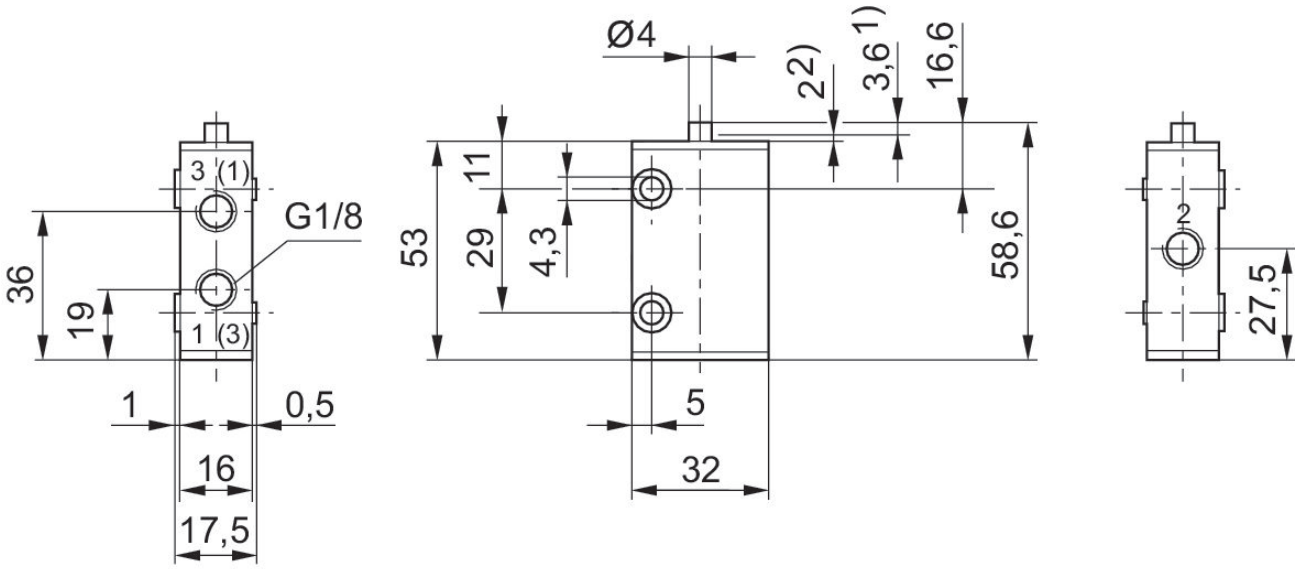


1) Corsa di azionamento
2) sovraccorsa
Fissaggio tramite 2 fori passanti nel corpo.
per tutti i tipi di comando valgono le dimensioni della valvola base.

## Dimensioni in mm

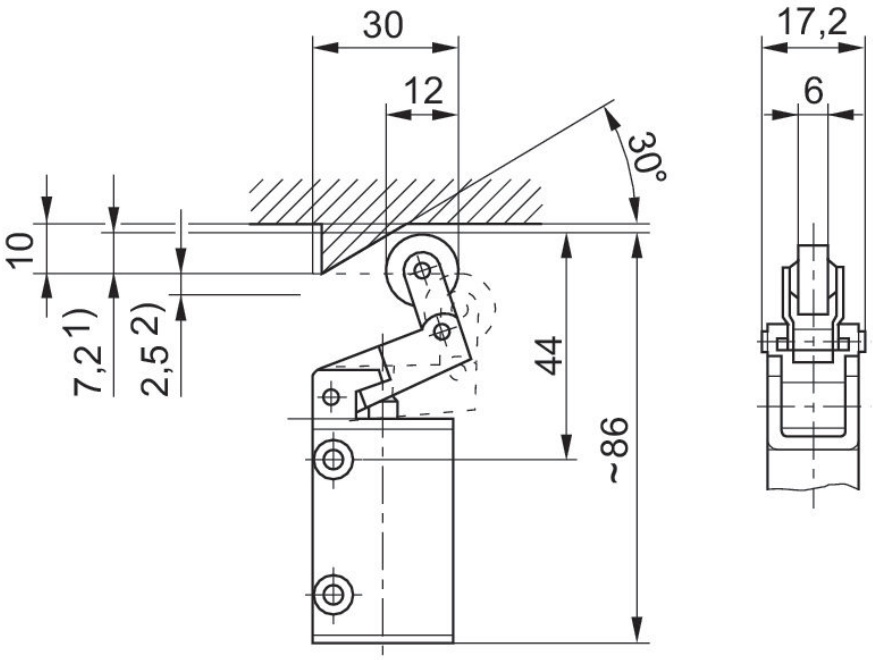


1) Corsa di azionamento
2) sovraccorsa