Valvola 4/2, Serie AP

0820401005

Valvole direzionali serie AP

La serie AP AVENTICS offre un'ampia gamma di valvole ad otturatore con custodia in alluminio. Con le numerose versioni di comando di attuazione (a rullo, a leva, a pedale, a pulsante o a compensatore), la serie AP è la soluzione universale per i sistemi di automazione e il montaggio a pannello

- Valvole leggere e resilienti
- Diversi elementi di controllo meccanici
- Montaggio a pannello



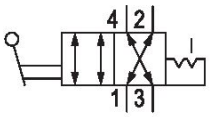

Dati tecnici

Settore	Industria
Azionamento	meccanico
Tipo di valvola	valvola a magnete
Principio di commutazione	4/2, comando pneumatico bistabile
attacco a piastra	raccordo a compressione
Elemento di comando	Leva
Tipo di raccordo aria compressa	Filettatura interna
Attacco aria compressa ingresso	G 1/4
attacco aria compressa uscita	G 1/4
scarico raccordo aria compressa	G 1/4
Portata nominale Qn	550 l/min
Pressione di esercizio min.	0 bar
Pressione di esercizio max	10 bar
Temperatura ambiente min.	-30 °C
Temperatura ambiente max.	80 °C
Temperatura del fluido min.	-30 °C
Temperatura del fluido max.	80 °C
Fluido	Aria compressa

Contenuto di olio dell'aria compressa min.	0 mg/m³
Contenuto di olio dell'aria compressa max.	5 mg/m³
Dimensione max. particella	5 µm
Peso	0.53 kg

Materiale

Materiale corpo	Alluminio
Materiale guarnizioni	Gomma acrilonitrile-butadiene
Materiale elemento di azionamento	Acciaio, cromato Poliammide
Codice	0820401005

Informazioni tecniche

Non è consentito non raggiungere la pressione di pilotaggio min., poiché altrimenti è possibile che si verifichino commutazioni errate ed eventualmente guasti alle valvole!

Il punto di rugiada in pressione deve essere inferiore alla temperatura ambiente e a quella del fluido di almeno 15 °C e non superare il valore di 3 °C .

Il contenuto di olio dell'aria compressa deve rimanere costante per tutta la durata.

Utilizzare esclusivamente oli omologati da AVENTICS. Per maggiori informazioni consultare il documento “Informazioni tecniche” (disponibile nel https://www.emerson.com/en-us/support).

Portata nominale Qn con 6 bar e Δp = 1 bar

Dimensioni in mm

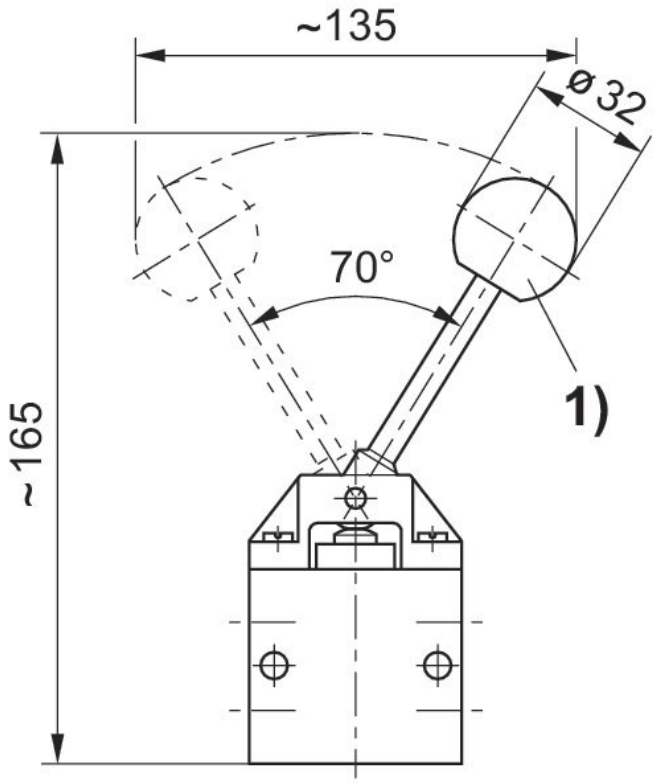

coppia di azionamento: 40 Ncm
1) Sfera

Forza di azionamento+

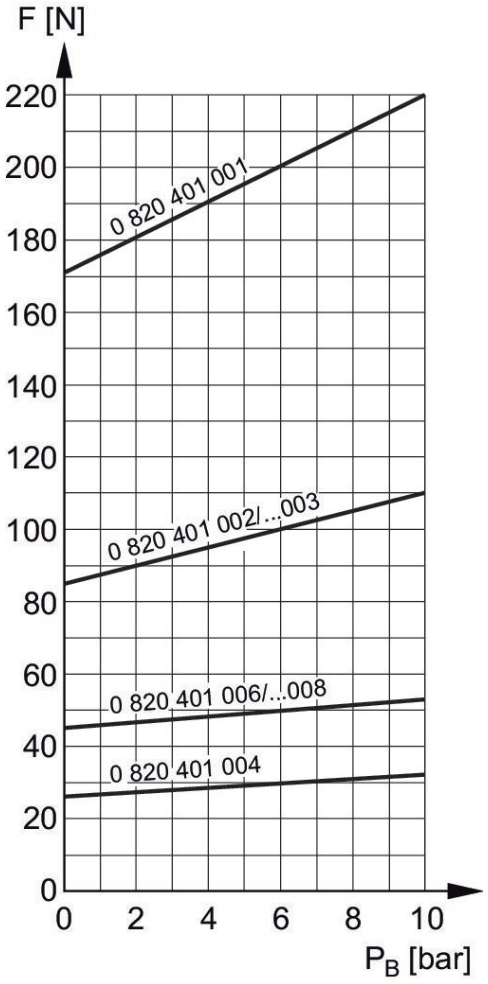

F = forza di azionamento
P_B = Pressione di esercizio